Ottobre 2007
PRELIMINARY

TB

QUAD PIGGYBACK BOARD / INGRESSI USCITE PER CONTROLLO LOCALE

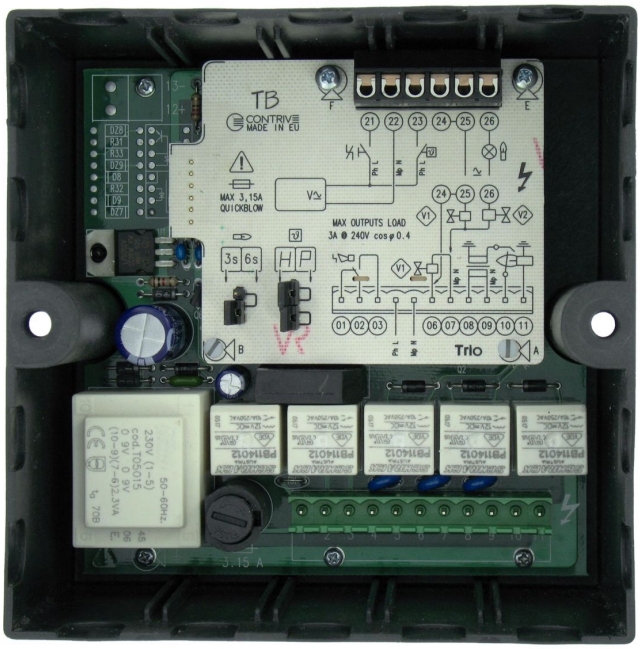

CE

CARATTERISTICHE TECNICHE

▪ **Tensione di Alimentazione**	**Fornita da TRIO**
▪ **Consumo**	< 1 W
▪ Dissipazione (inclusi ingressi)	< 2 W
▪ **Temperatura di funzionamento**	0÷60 °C
▪ **Temperatura di stoccaggio**	-20÷80 °C
▪ **Posizione di montaggio**	**Qualsiasi**
▪ **Peso**	30 g MAX
▪ **Uscite**	1 contatto relè
▪ **Portata massima uscite**	3A @ 250V
▪ Tensione massima commutabile	250 VAC
▪ Potenza massima commutabile	750 VA
▪ **Ingressi**	2 contatti NO, ritorno comune
▪ **Tensione**	24, 48, 115, 230 VAC
▪ **Assorbimento**	5 mA MAX
▪ **Tensione di prova**	**2500 V @ 50 Hz, 1 minuto**
▪ **Tensione di isolamento**	300 V_{RMS} max
▪ **Compatibilità elettromagnetica**	**Direttiva 89/336/CEE**
▪ **Emissione**	EN 50081-1
▪ **Immunità**	EN 50082-2

FUNZIONAMENTO

Jet01 è una scheda aggiuntiva da alloggiare nel controllo per bruciatori TRIO che consente di aggiungere ulteriori funzionalità al dispositivo base.
Impiegando questa scheda opzionale è possibile controllare tutte le funzioni del bruciatore per mezzo di segnali elettrici, con cablaggio tradizionale.

Ingressi :
- Sblocco remoto
- Termostato di regolazione (shutoff o lavaggio)

Uscita :
- Bruciatore funzionante (2° stadio)

Le impostazioni di comunicazione dovranno essere 38400 baud, 4s com timeout.
Poiché la comunicazione è utilizzata da TB, non sarà disponibile per il controllo remoto.

PANNELLO INTERNO

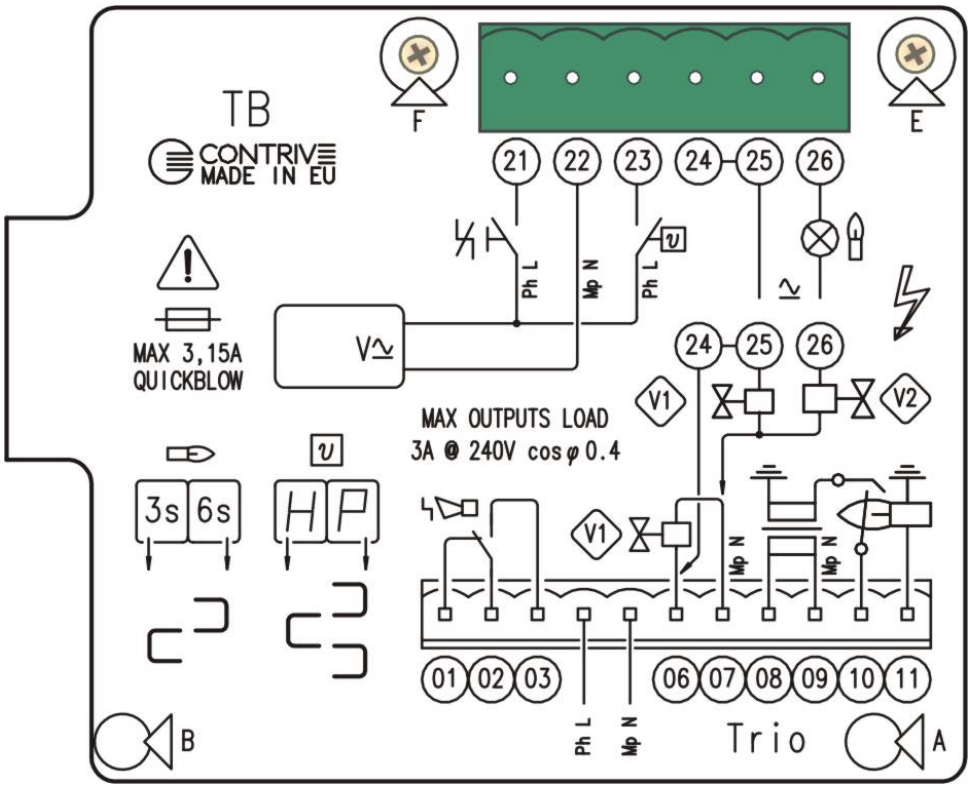

ATTENZIONE

Tutti i contatti dei limiti di sicurezza devono essere approvati per l'impiego specifico.
L'uso di interruttori elettronici può causare errori di funzionamento.
L'installazione deve essere effettuata da personale tecnico qualificato.

MORSETTIERA

21	INGRESSO SBLOCCO	**24**	COMUNE BRUCIATORE ON
22	COMUNE INGRESSI	**25**	COMUNE BRUCIATORE ON
23	INGRESSO TERMOSTATO	**26**	BRUCIATORE ON

H	TERMOSTATO FORZA ARRESTO
P	TERMOSTATO FORZA PRELAVAGGIO

6s	RITARDO ATTIVAZIONE USCITA DALL'ACCENSIONE DEL BRUCIATORE (s)
3s	

LE USCITE NON HANNO PROTEZIONE PER SOVRACORRENTE !
L'ALIMENTAZIONE PER LA VALVOLA DEL 2° STADIO DEVE ESSERE PRELEVATA DALL'USCITA VALVOLA DEL CONTROLLO BRUCIATORI QUAD PER GARANTIRE LA SICUREZZA DI FUNZIONAMENTO !

INGRESSI DI PROCESSO / USCITE DI STATO

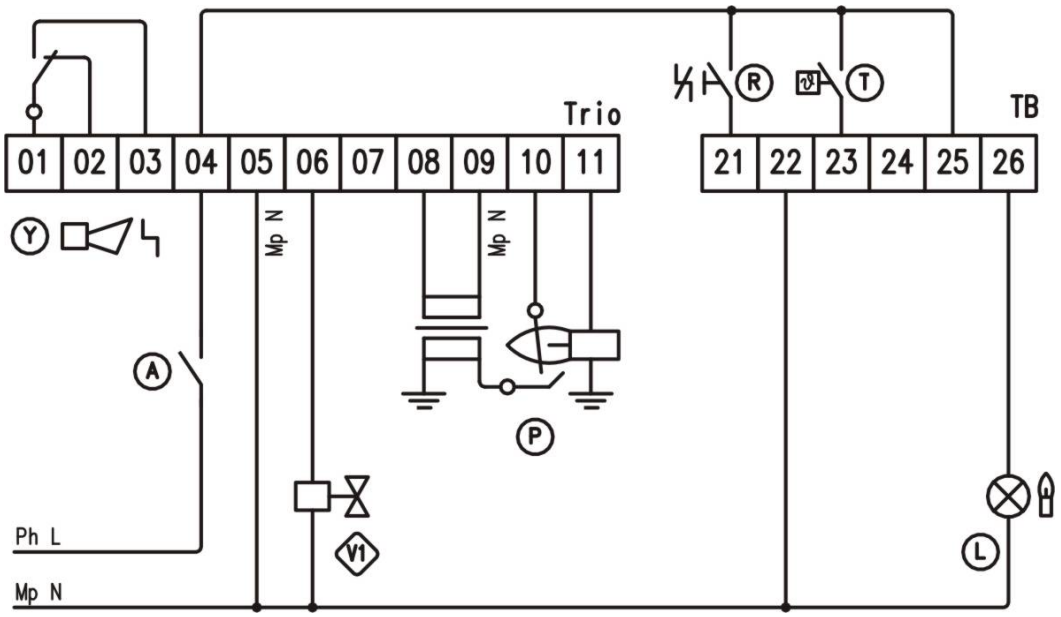

A	LIMITI ESTERNI	**T**	INGRESSO TERMOSTATO
P	RIVELAZIONE CON DOPPIO ELETTRODO	**R**	INGRESSO SBLOCCO
V1	VALVOLA GAS	**L**	USCITA BRUCIATORE ACCESO
		Y	USCITA BRUCIATORE IN BLOCCO

Modo H (arresto)
Quando l'ingresso di termostato è chiuso il bruciatore è in funzione.
Aprendo questo contatto il bruciatore sarà arrestato ed il display mostrerà H.
Chiudendo nuovamente il contatto il bruciatore sarà riacceso eseguendo l'intero ciclo di accensione.

Modo P (prelavaggio)
Quando l'ingresso di termostato è chiuso il bruciatore è in funzione.
Aprendo questo contatto il bruciatore sarà arrestato, iniziando subito un nuovo ciclo di accensione che rimarrà forzato in prelavaggio ed il display mostrerà P.
Alla chiusura del contatto sarà completato l'eventuale tempo rimanente di lavaggio ed il bruciatore si riaccenderà.

Uscita di blocco [Y] per telesegnalazione disponibile sulla morsettiera principale TRIO.

Sblocco da pulsante interno o esterno [R].
Se il bruciatore è in funzionamento normale l'azionamento di questo tasto non produrrà alcun effetto.
Lo sblocco avviene al rilascio del tasto dopo averlo premuto, questo particolare funzionamento assicura che il bruciatore non venga sbloccato automaticamente nel caso il pulsante risulti incollato.

Uscita bruciatore acceso [L]. Questa uscita sarà attivata 3 o 6 secondi dopo la regolare accensione del bruciatore, secondo le impostazioni.

Tutte le funzioni sono disabilitate quando il controllo QUAD è forzato nella condizione di MANUAL SHUTDOWN.

BRUCIATORE A 2 STADI

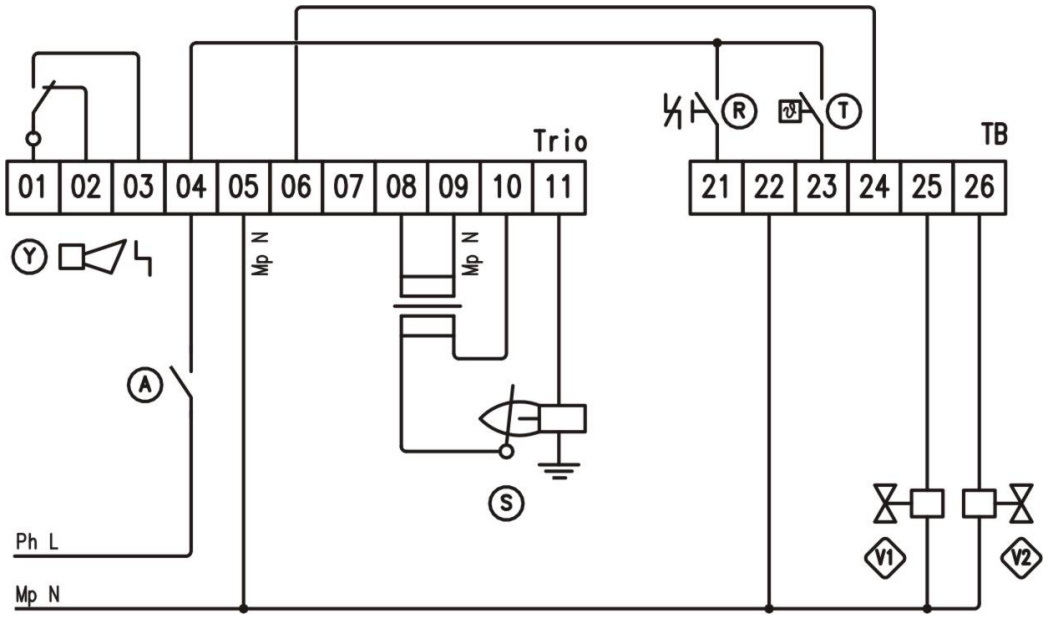

A	LIMITI ESTERNI	**T**	INGRESSO TERMOSTATO
S	RIVELAZIONE MONOELETTRODO	**R**	INGRESSO SBLOCCO
V1	VALVOLA GAS 1° STADIO INTERMITTENTE	**L**	USCITA BRUCIATORE ACCESO
V2	VALVOLA GAS 2° STADIO	**Y**	USCITA BRUCIATORE IN BLOCCO

Modo H (arresto)
Quando l'ingresso di termostato è chiuso il bruciatore è in funzione.
Aprendo questo contatto il bruciatore sarà arrestato ed il display mostrerà H.
Chiudendo nuovamente il contatto il bruciatore sarà riacceso eseguendo l'intero ciclo di accensione.

Modo P (prelavaggio)
Quando l'ingresso di termostato è chiuso il bruciatore è in funzione.
Aprendo questo contatto il bruciatore sarà arrestato, iniziando subito un nuovo ciclo di accensione che rimarrà forzato in prelavaggio ed il display mostrerà P.
Alla chiusura del contatto sarà completato l'eventuale tempo rimanente di lavaggio ed il bruciatore si riaccenderà.

Uscita di blocco [Y] per telesegnalazione disponibile sulla morsettiera principale TRIO.

Sblocco da pulsante interno o esterno [R].
Se il bruciatore è in funzionamento normale l'azionamento di questo tasto non produrrà alcun effetto.
Lo sblocco avviene al rilascio del tasto dopo averlo premuto, questo particolare funzionamento assicura che il bruciatore non venga sbloccato automaticamente nel caso il pulsante risulti incollato.

Secondo stadio [V2] sarà attivato 3 o 6 secondi dopo la regolare accensione del bruciatore, secondo le impostazioni.
Nell'esempio in figura accensione e rilevazione del primo stadio sono ottenute con singolo elettrodo mentre un sensore UV è installato sul secondo stadio. Entrambi i sensori sono connessi in parallelo allo stesso ingresso.

All operations are disabled when MANUAL SHUTDOWN condition is entered on the QUAD.

INFORMAZIONI PER L'ORDINE

Trio... + TB	-	230	

Tensione Ingressi

230 Vac = 230
115 Vac = 115
48 Vac = 48
24 Vac = 24

ESECUZIONI SPECIALI DISPONIBILI PER QUANTITA'

GARANZIA

Contrive garantisce i propri prodotti per due anni dalla data di costruzione, riservandosi di riparare e/o sostituire i prodotti o le parti difettose (esclusi fusibili e con alcune limitazioni per sonde e fotocellule) per materiale e/o per costruzione o che risultino difformi dalle specifiche o dall'ordine.
Non è fornita alcuna ulteriore garanzia esplicita o implicita né alcuna copertura per mancati profitti.
In nessun caso Contrive potrà essere ritenuta responsabile per conseguenze o danni di qualsiasi natura che derivino dall'uso dei propri prodotti.

CONTRIVE S.r.l. I-24040 SUISIO (Bergamo) via Enrico Fermi 18
+39.035.4948236 +39.035.4833759 contrive@contrive.it

SPECIFICHE SOGGETTE A MODIFICHE SENZA PREAVVISO